Boss Distortion DS-1

Visão Geral

Versão 1.2

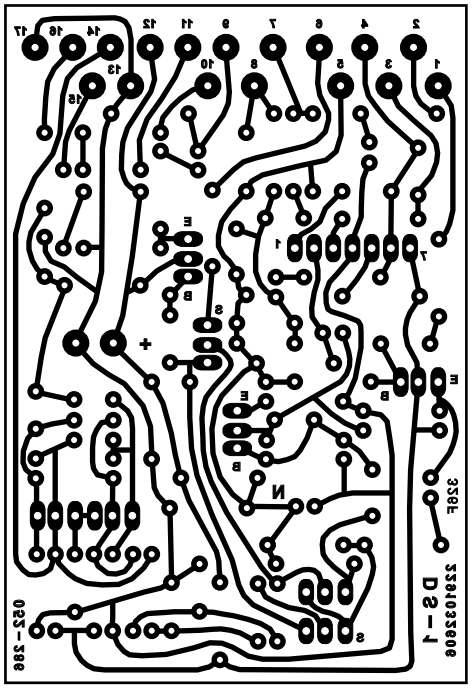

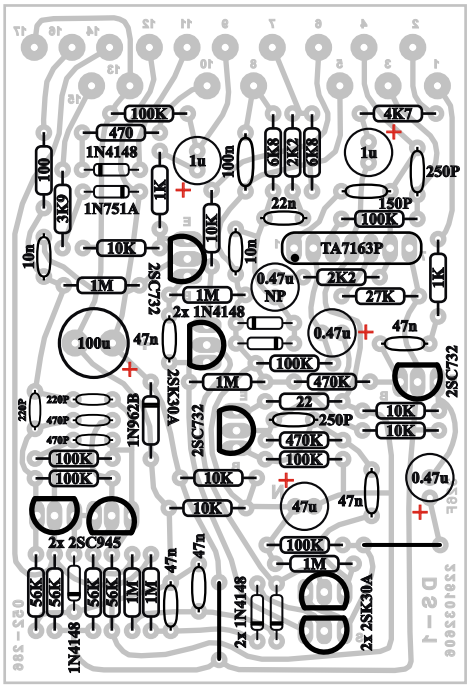

Proibido divulgação em sites, exceto em www.handmades.com.br ou www.bossaera.com

Boss Distortion DS-1

Layout

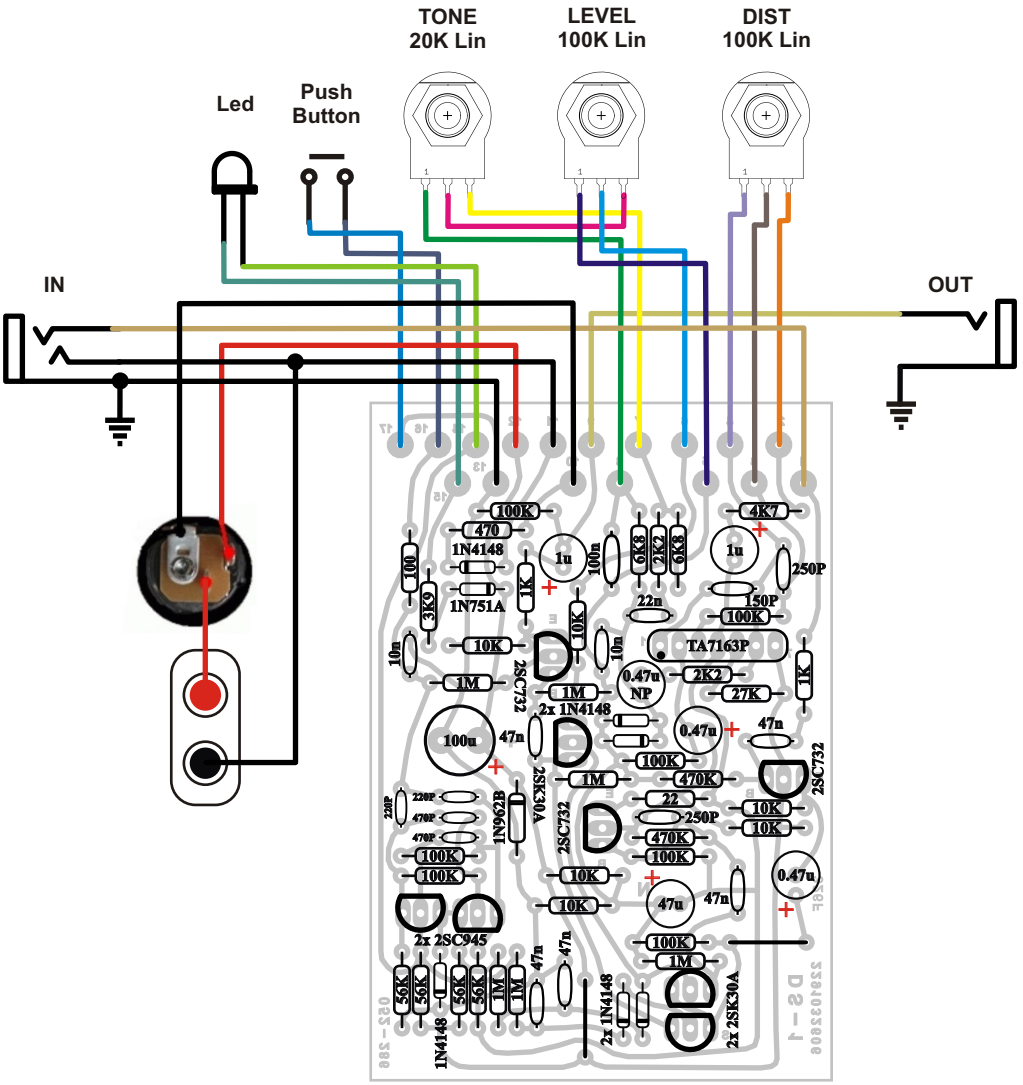

Boss Distortion DS-1
Lista de Material

Semicondutores

01 - TA7136P
03 - 2SK30A
03 - 2SC732
02 - 2SC945
06 - 1N4148
01 - 1N751A (Zener 5V1 x 0,5W)
01 - 1N962B (Zener 11V x 0,5W)

Resistores

01 - 22R (Vermelho, Vermelho, Preto)
01 - 100R (Marrom, Preto, Marrom)
01 - 470R (Amarelo, Violeta, Marrom)
02 - 1K (Marrom, Preto, Vermelho)
02 - 2K2 (Vermelho, Vermelho, Vermelho)
01 - 3K9 (Laranja, Branco, Vermelho)
01 - 4K7 (Amarelo, Violeta, Vermelho)
02 - 6K8 (Azul, Cinza, Vermelho)
06 - 10K (Marrom, Preto, Laranja)
01 - 27K (Vermelho, Violeta, Laranja)
04 - 56K (Verde, Azul, Laranja)
07 - 100K (Marrom, Preto, Amarelo)
02 - 470K (Amarelo, Violeta, Amarelo)
06 - 1M (Marrom, Preto, Verde)

Capacitores (Eletrolíticos para 16 Volts ou mais)

01 - 150pF - Cerâmico
02 - 220pF - Cerâmico
02 - 250pF - Cerâmico
02 - 470pF - Cerâmico
02 - 10nF - Cerâmico ou Poliéster
01 - 22nF - Cerâmico ou Poliéster
05 - 47nF - Cerâmico ou Poliéster
01 - 100nF - Cerâmico ou Poliéster
01 - 0.47uF - Eletrolítico Não Polarizado
02 - 0.47uF - Eletrolítico
02 - 1uF - Eletrolítico
01 - 47uF - Eletrolítico
01 - 100uF - Eletrolítico

Diversos

01 - 20K Lin - Potenciômetro
02 - 100K Lin - Potenciômetros
01 - Jack P10 Mono
01 - Jack P10 Estéreo
01 - Push Button Normalmente Aberto (Normal / Effect)
01 - Led Vermelho 5mm (Check)
01 - Clip para Bateria de 9V
01 - Jack J4

Boss Distortion DS-1
Pronto para Transferir

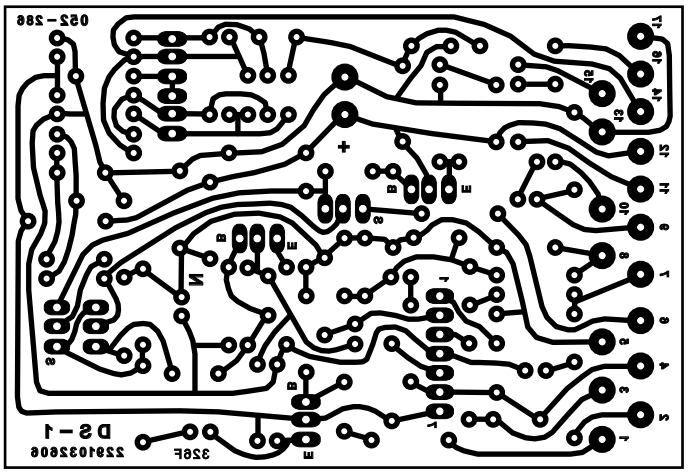

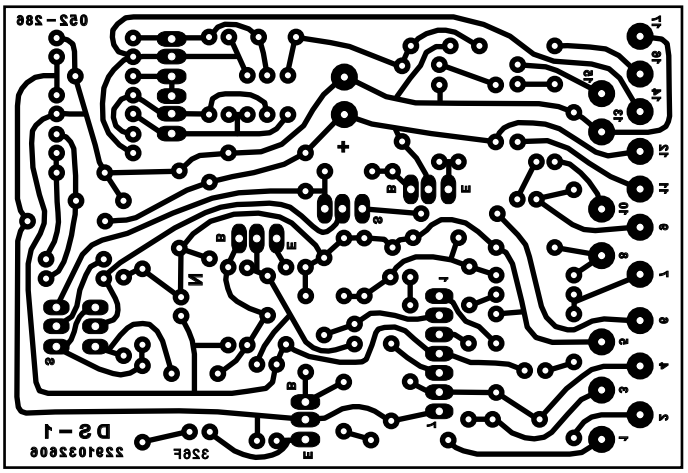

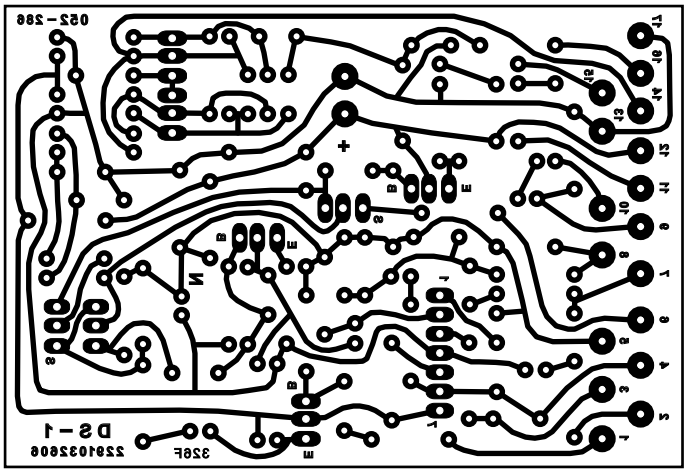

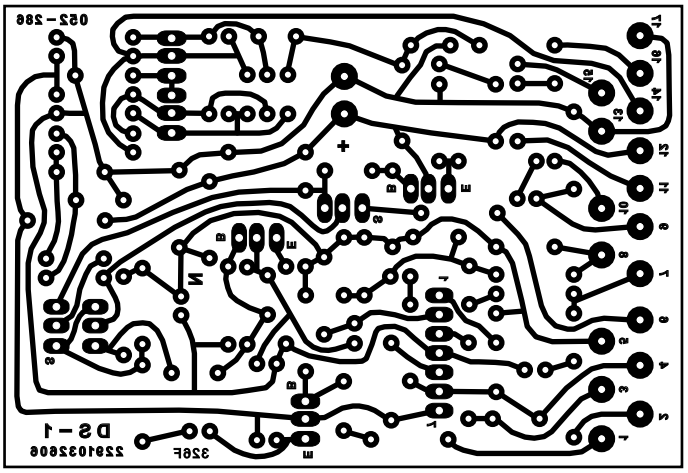

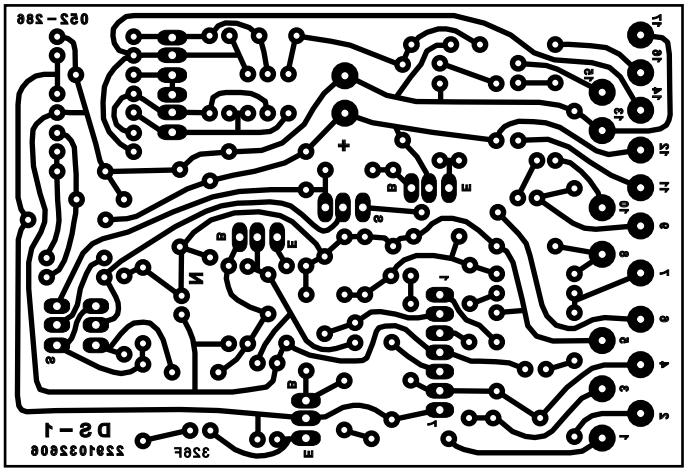

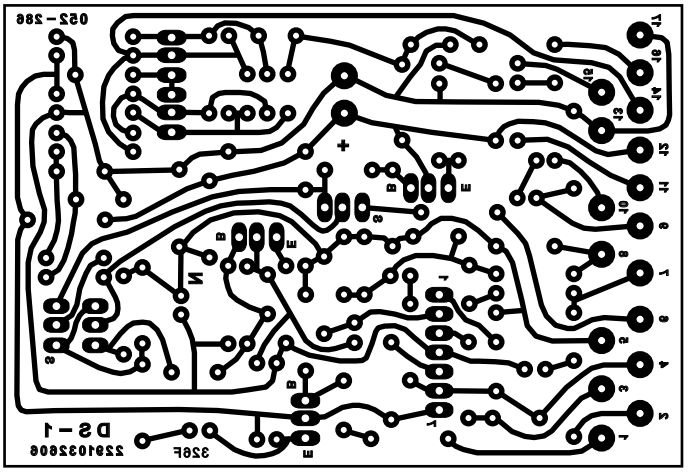

Boss Distortion DS-1
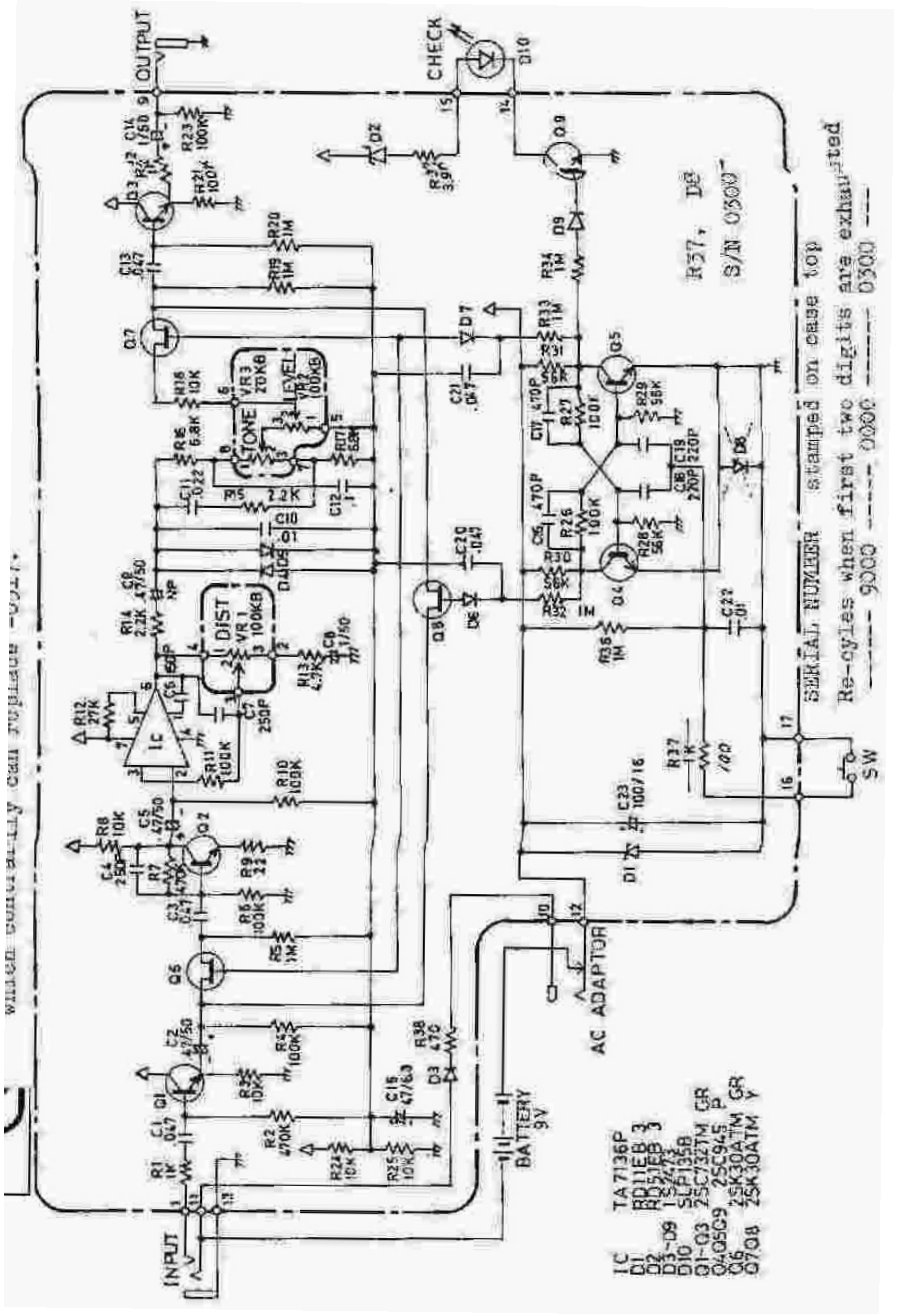
Esquema - Retirado do Service Manual